B.E.G. LUXOMAT® PD3N-1C 92190

Code	1313566	2603044	1401096	92190
	SV Säkerhetsinstruktioner	FI Turvallisuusohjeet	NO Sikkerhets instruks	EN Safety instructions
	**Arbete och inkoppling på 230-voltsnätet får endast utföras av behörig elektriker. Kontakta en behörig elektriker vid fel eller driftstörningar.**	**Asennus voidaan toteuttaa ainoastaan pätevän sähköasentajan toimesta noudattaen sähköalan ohjeistuksia/ sääntöjä.**	**Arbeid på utstyr beregnet for nettspenning skal utføres av fagpersonell.**	**Work on the mains supply may only be carried out by qualified professionals or by instructed persons under the direction and supervision of qualified skilled electrical personnel in accordance with electrotechnical regulations.**
	**Bryt alltid strömmen innan montering och installation! Enheten är inte lämpad för säker frånkoppling från nätspänningen.**	**Katkaise päävirta ennen asentamista! Kyseistä tuotetta ei saa käyttää muiden laitteiden eristämiseksi sähköverkosta.**	**Utstyret frakobles nettet før montering. Utstyret er ikke ment til å isolere annet utstyr fra nettet.**	**Disconnect supply before installing! This device is not to be used to isolate other equipment from the mains supply.**
	**Antalet brytbara laster är begränsat på grund av höga startströmmar som genereras av elektroniska drivdon LED.** **Vid ett större antal laster, använd en extern kontaktor. Alla typer av anslutna laster måste dämpas (vi rekommenderar att du använder vår dämpkrets RC).**	**Kytkettävien kuormien suuruus on rajoitettu korkean käynnistysvirran vuoksi. Suurien kytkettävien kuormien osalta suositellaan käyttämään erillistä kontaktoria. Kytkettävien kuormien pitää olla varustettu kunnollisella häiriönsuodatuksella (tarvittaessa suosittelemme käyttämään meidän erillistä häiriönpoistajaa riittävän suodatustason takaamiseksi).**	**Antall armaturer en kan tilkoble begrenses av startstrømmen til de tilkoblede armaturene. Spesielt LED drivere har store startstrømmer.** **Ved større antall tilkoblede laster, må en benytte en ekstern kontaktor.** **Det anbefales alltid å benytte RC led I forbindelse med induktive og kapasitive laster. (Artikkel 10880)**	**The total number of switchable loads is limited due to high inrush currents of electronic ballasts and LED drivers. In case of a large number of connected loads please use an external contactor.** **For all connected loads, proper interference suppression is obligatory (we recommend to use our arc extinction kits).**
	Läs kompletterande datablad och manualen innan driftsättning av denna enhet. Innehållet av de dokumenten är en del av handhavandet!	Lue tämä lisäohje sekä asennusohjeet ennen tunnistimen käyttöönottoa. Kyseisten dokumenttien tunteminen on osa vastuullista käyttöä.	Les dette tilleggsdokumentet og brukermanualen før du setter produktet i drift. Dette dokumentet er en del av kunnskapsforståelsen rundt produktet.	Read this supplementary sheet before putting the device into operation. Knowledge of this document is part of the intended use.
	Funktion	**Toiminto**	**Bruk**	**Function**
	Rörelsedetektorn kan användas med fjärrkontroll. För takmontering och inomhusbruk med ett cirkulärt detekteringsområde.	Tunnistin on kauko-ohjattava ja kattoon asennettava pyöreällä valvonta-alueella.	Detektoren har mulighet for justering via fjernkontroll i tillegg til brytere på detektoren. Detektoren har et sirkulært deteksjonsområde.	The device is a remote control-capable motion detector for ceiling mounting (interior applications) having a circular detection area.
	Rörelsedetektorn tänder belysningen automatiskt vid närvaro (rörelse) och beroende på den omgivande ljusnivån. Detektorn tänder belysningen om den omgivande ljusnivån är under inställt värde (går att ställa på enheten) och när rörelse är detekterad. Belysningen förblir tänd så länge detektorn känner av rörelse eller uppföljningstid är aktiv (oberoende av ljusnivå).	Liiketunnistimet ohjaavat automaattisesti valaistusta liikkeen ja valotason mukaan. Tunnistin sytyttää valot, mikäli valotaso on alle asetetun rajan (voidaan asettaa tunnistimeen) ja se havaitsee liikettä. Valot ovat päällä niin kauan kun tunnistin havaitsee liikettä (riippumatta kirkkaudesta), sekä viiveajan.	Bevegelsesdetektorer styrer automatisk lyset basert på at personer er til stede (bevegelse), og på lysnivået i rommet. Detektoren slår på lyset hvis lysnivået er under den innstilte grenseverdien (som kan stilles inn på enheten) og det i tillegg oppdages bevegelse. Lyset forblir på så lenge detektoren oppdager bevegelser.	Motion detectors automatically control the light, based on people being present (motion) and on the ambient light level. The detector switches the light on if the ambient light level is below a switch-on threshold (which can be set on the device) and movement is detected. The light remains switched on as long as the detector detects movement (independent of the lighting level) plus follow-up time.
	Ytterligare funktioner blir tillgängliga med vår fjärrkontroll (se tillbehör).	Muita toimintoja voidaan käyttää kaukosäätimellä (katso lisävarusteet).	Alle parameterne kan innstilles med fjernkontrollen. (se tilbehør)	Further functions can be accessed with our remote control (see accessories).

92190

SV Montering | **FI** Asennus | **NO** Montering | **EN** Mounting

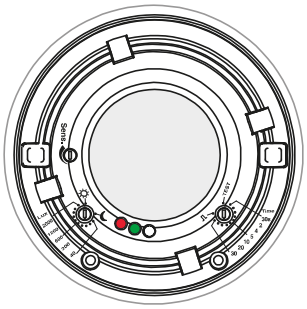

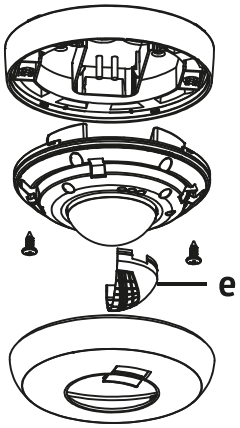

AP/SM/AP/OB
92190

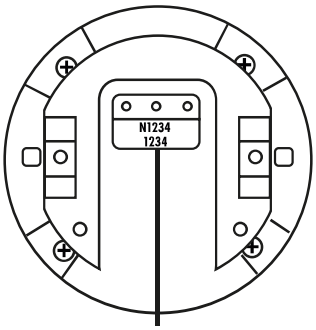

Product Code

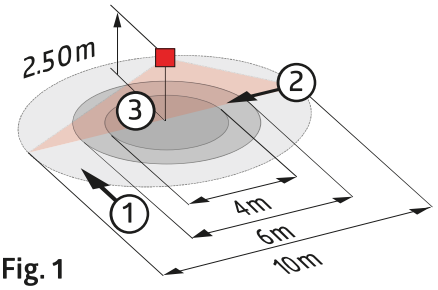

Fig. 1

	①	②	③
2.50 m	Ø 10.00 m	Ø 6.00 m	Ø 4.00 m
5.00 m	Ø 20.00 m	Ø 12.00 m	–

	Förhindra störningskällor	Poista häiriölähteet	Avgrens deteksjonsområdet	Exclude sources of interference
	Om detekteringsområdet är för stort eller det finns yta som inte bör övervakas, kan detekteringsområdet begränsas med avskärmningslameller.	Jos tunnistimen valvonta-alue on liian laaja tai se valvoo alueita, joita ei tarvitse tarkkailla, aluetta voidaan pienentää tai rajoittaa mukana tulevilla rajauslevyillä.	Hvis deteksjonsområdet er for stort eller tar med seg områder som ikke ønskes dekket, kan en benytte de medfølgende avskjermingen for å begrense deteksjonsområdet	In case the detection area of the detector is too large or areas are being covered that should not be monitored, the range can be reduced or limited by using the enclosed blinds **(e)**.
	Självtest	**Kalibrointivaihe**	**Testprosedyre**	**Self-test cycle**
	När spänningen ansluts startar en självtest som tar 60 sekunder (LED blinkar). Under självtesten detekterar inte detektorn på rörelse.	Tunnistin suorittaa 60 sekunnin kalibrointivaiheen käyttösähköjen kytkennän jälkeen (merkkiledit vilkkuvat). Kalibrointivaiheen aikana tunnistin ei reagoi liikkeeseen.	Produktet gjør en selvtestsyklus de første 60 sekundene når spenningen settes på. (lysdioder blinker). I løpet av denne tiden reagerer ikke detektoren på bevegelse.	The product enters an initial 60-second self-test cycle when the supply is first connected (LEDs flash). During this time the device does not respond to movement.
	LED indikering efter strömtillslag	**Merkkiledien toiminta tunnistimen käynnistyessä**	**LED funksjon etter at spenningen er blitt satt på.**	**LED function indicators after each mains recovery**
LED	Standard mode Detektor är programmerad - *röd blinkar snabbt (2x/ sek).* Detektor är inte programmerad - *röd blinkar (1x/ sek).*	Normaali toimintatila · *Tunnistin ohjelmoitu* *- punainen vilkkuu nopeasti (2x/sek.)* · *Ohjelmoimaton tunnistin* *- punainen vilkkuu (1x/sek.)*	Standard mode · *Detektor programmert* *- rødt raskt blinkende (2x/sek.)* · *Detektor er ikke programmert* *- rødt blinkende (1x/sek.)*	Standard mode · *Detector programmed* *- red flashes quickly (2x/sec.)* · *Detector not programmed* *- red flashes (1x/sec.)*
	Indikering LED	**Merkkiledien toiminta**	**LED indikator**	**LED function indicators**
	Rörelse detekterad *- röd blinkar*	Liikkeen tunnistaminen *- punainen vilkkuu*	Bevegelse er detektert *- rødt blinkende*	Motion detection *- red flashes*
	Impuls mode aktiverad *- röd och grön blinkar en gång i 4sek.*	Impulssitoiminto on aktiivinen *- punainen vilkkuu liikkeestä ja vihreä 4 sekunnin välein*	Impuls modus aktivert *- rødt og grønt blinkende, en gang totalt 4 sek.*	Impulse mode active *- red and green flash one time all 4sec.*
	Återställning hårdvara	**Manuaalinen resetointi**	**Resette produktet**	**Hardware Reset**
10 5 4 2 20 30s 30 Test Min/Sek 600 1200 200 2000 40 Lux	**Återställning:** Potentiometerna ställs i läge "Test" och "Sol" från en annat läge. Det innebär att alla inställningar återgår till fabriksinställningar (Alla LED indikeringar blinkar snabbt i 5 sekunder).	**Resetointi:** Palauta tehdasasetukset asettamalla potentiometrit "Test" ja "aurinko" asentoon mistä tahansa muusta asennosta. Kaikki merkkiledit vilkkuvat nopeasti 5 sekunnin ajan.	**For å resette produktet:** Sett bryterne i stilling „test" og „sol", det som er innstilt på detektoren slettes og settes tilbake til fabrikkinnstilte verdier. Alle LED blinker raskt i 5 sek.	**Reset:** The setting of the potentiometers to "test" and "sun" from any other position causes a reset of the device. That means all other settings are reset to factory settings (fast flashing of all LEDs for 5 seconds).
	EU Declaration of conformity	**EU:n vaatimustenmukaisuustodistus**	**EU erklæring**	**EU Declaration of conformity**
CE UK CA	Produkten överensstämmer med riktlinjerna 1. EMC-direktivet 2014/30/EU 2. Lågspänningsdirektivet (2014/35/EU) 3. Begränsning av användningen av vissa farliga ämnen i elektriska och elektroniska produkter (2011/65/EU)	Tämä tuote noudattaa seuraavia säädöksiä: 1. electromagnetic compatibility (2014/30/EU) 2. low voltage (2014/35/EU) 3. restriction of the use of certain hazardous substances in electrical and electronic equipment (2011/65/EU)	Dette produktet tilfredsstiller følgende direktiver: 1. EMC-direktiv 2014/30/EU 2. Lavspenningsdirektivet (2014/35/EU) 3. Restriction of the use of certain hazardous substances in electrical and electronic equipment (2011/65/EU)	This product respects the directives concerning 1. electromagnetic compatibility (2014/30/EU) 2. low voltage (2014/35/EU) 3. restriction of the use of certain hazardous substances in electrical and electronic equipment (2011/65/EU)

92190	SV Teknisk data	FI Tekniset tiedot	NO Tekniske data	EN Technical data
110-240 V ~, 50/60 Hz	Spänning	Jännite	Spenning	Voltage
ca./approx. 0.5 W	Strömförbrukning	Tehonkulutus	Effekt	Power input
0.5 – 2.5 mm² ↔ 10mm	Terminal anslutningar: för enkelledad kabel	Terminaalit ovat: yksisäikeiselle johtimelle	Tilkoblingsklemmer: for enkjernet leder	Terminal clamps: for solid one-wire conductors
360°	Detekteringsområde	Valvonta-alue	Deteksjons område	Area of coverage
2 m / 5 m / 2.5 m	Monteringshöjd min./max / rekommenderad	Asennuskorkeus min./maks./ suositeltu	Monteringshøyde min./maks./ anbefalt	Mounting height min. / max. / recommended
▶ Fig. 1 2.5 m 18°C ① = max. Ø 10 m ② = max. Ø 6 m ③ = max. Ø 4 m	Detektering vid Monteringshöjd Omgivningstemperatur **1** Gående tvärs **2** Gående mot **3** Sittande	Valvonta-alue Asennuskorkeudella Ympäristön lämpötilassa **1** Poikittainen liike **2** Kohtikävely **3** Istuva työ	Deteksjonsområde ved monteringshøyde Omgivelsestemperatur **1** på tvers **2** rett mot **3** sittende	Range of coverage at mounting height Ambient temperature **1** accross **2** towards **3** seated
II / IP44	Skyddsklass/ IP- klass	Suojausluokka	Beskyttelsesgrad	Class / Degree of protection
Ø 106 x 53 mm	Mått	Mitat	Dimensjoner	Dimensions
-25°C – +50°C	Omgivningstemperatur	Ympäristön lämpötila	Omgivelsestemperatur	Ambient temperature
C1 µ - NO 2300 W cosφ = 1 1150 VA cosφ=0.5	Reläkontakt Volframkontakt Last	Releen kontaktipinnat volframipinnoitteella, kaksivaiheinen kytkentä.	Relekontakt Wolfram kontakt Last	Relay contact tungsten pre-make contact Switching capacity
Ip (20ms) = 165 A	Max startström (relä)	Maksimi käynnistysvirta	Maksimal oppstartstrøm	max. inrush peak current (relay)
A 10 5 4 2 20 30 30s Test Min/Sek B 600 1200 200 2000 40 Lux C Sens	**Inställningar via potentiometer**	**Asetukset potentiometreistä**	**Innstilling via brytere**	**Settings via potentiometers**
A = 30 s – 30 min/Test/⎍ B = 10 – 2000 Lux C = 50 – 100 %	Eftergångstid Tillslagsnivå Känslighet för detektering	Viiveaika Valaistustason raja-arvo Herkkyyssäätö	Oppfølgingstid Grenseverdi for tenning Sensitivitet for deteksjon	Follow-up time Switch-on threshold Sensitivity of detection
A = 10 min B = 500 Lux	**Fabriks inställning** Eftergångstid för kanal 1 Tillslagsnivå	**Tehdasasetukset** Viiveaika kanavalle 1 Valaistustason raja-arvo	**Fabrikkinnstilling** Oppfølgingstid for kanal 1 Grenseverdi for tenning	**Factory settings** Follow-up time for channel 1 Switch-on threshold
	Kopplingsschema	**Kytkentäkaavio**	**Skjematisk diagram**	**Schematic diagram**
	Kopplingsschema, Vid anslutning av detektorn, var uppmärksam på märkningen av terminalanslutningarna!	Kytkentäkaavio – kytkettäessä tunnistinta noudata laitteessa olevia liittimien merkintöjä!	Skjematisk diagram for tilkobling av detektor, vær nøye med koblingen	Schematic diagram – when connecting the detector, please respect the labelling of the terminal connections at the device!
	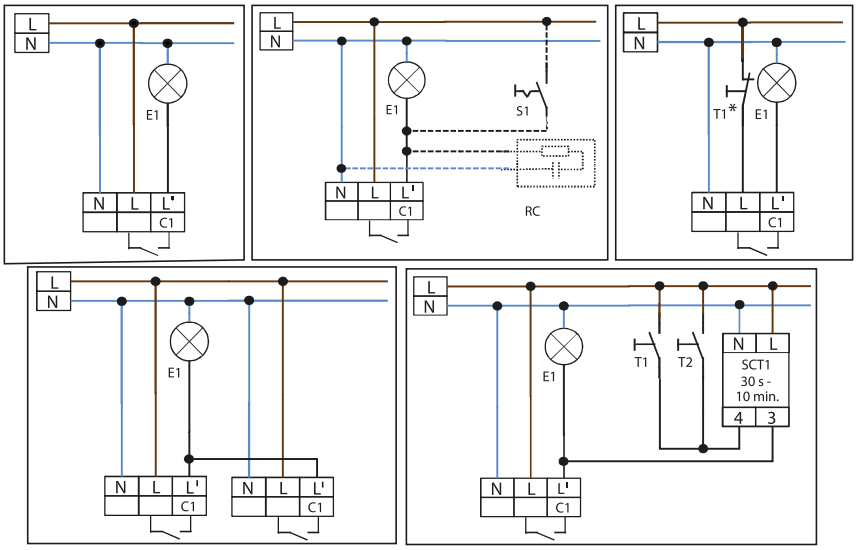			
T1/T2	Knapp, manuellt tillslag **T1*** + manuellt frånslag	painike, manuaalinen kytkentä **T1*** + manuaalinen poiskytkentä	Impulsbryter, manuell bryter for styring av/på **T1***	button, manual switching on **T1*** + manual switching off
S1	Strömbrytare för permanent belysning	Kytkin valaistuksen pakko-ohjaukseen	Bryter for permanent lys	Switch for permanent light
E1	Lampa	Valaisin	Lampe	Lamp
RC	Dämpkrets RC vid behov – Artikelnr: 10880	RC-häiriönpoistaja-Tuotenumero 10880	RC ledd, tilbehør. Artikkel nr. 10880	Arc extinction kit if required – Part no. 10880
SCT1	Styrning med trappautomat SCT1- Artikelnr: 92655	Porrasvaloautomaatti SCT1 - Tuotenumero 92655	Lyskontroll med trappe SCT1 – Artikkel nr. 92655	Light control with staircase timer model SCT1 – Part no. 92655
	Tillbehör	**Lisätarvikkeet**	**Tilleggsutstyr**	**Accessory**
92159	Fjärrkontroll IR-PD-Mini	Kaukosäädin IR-PD-Mini	Fjernkontroll IR-PD-Mini	Remote control IR-PD-Mini
92105	Fjärrkontroll IR-PD3N	Kaukosäädin IR-PD3N	Fjernkontroll IR-PD3N	Remote control IR-PD3N
93110	Fjärrkontroll IR-PD3/4N-1C-E	Kaukosäädin IR-PD3/4N-1C-E	Fjernkontroll IR-PD3/4N-1C-E	Remote control IR-PD3/4N-1C-E
93067	BLE-IR-Adapter	BLE-IR-Adapteri	BLE-IR-Adapter (blåtann)	BLE-IR-Adapter
10880	Dämpkrets RC	RC-häiriönpoistaja	RC-Arc modul (RC ledd)	RC-Arc extinction kit
92199	Skyddskorg BSK (Ø 200 x 90 mm)	Pallosuoja BSK (Ø 200 x 90 mm)	Ballbeskyttelse BSK (Ø 200 x 90 mm)	Wire basket BSK (Ø 200 x 90 mm)

92190

SV Felsökning	FI Vianhaku	NO Feilsøking	EN Trouble shooting
1. Lampan tänds inte · Lampan kan vara trasig: *Byt lampan* · Ingen nätanslutning/ ström: *Kontrollera säkring och anslutningen med en behörig elektriker.* · Fel inställd tillslagsnivå: *Ändra inställning av tillslagsnivån (potentiometer)* · Detektorns lins skyms eller är smutsig: *Rengör lins eller flytta föremål*	**1.Valaisin ei syty** · Valaisin voi olla viallinen: *Vaihda valaisin.* · Ei syöttösähköä: *Tarkastuta kytkennät ja johdonsuojakatkaisija sähköasentajalla.* · Väärä hämäräkytkinasetus: *Korjaa hämäräkytkinasetus* · Linssi on likainen tai sen edessä on esteitä: *Puhdista linssi, siirrä esteet.*	**1. Lampen lyser ikke** · Lampen kan være defekt: *Bytt lampe* · Ingen spenning til utstyret *Kontroller tilkobling og sikring, skal utføres av kvalifisert elektriker* · Feil innstilling av lys eller tid: *Riktig innstilling av terskel* · Smuss eller andre elementer hindrer detektoren i å detektere personen. *Rengjør linsen, fjern gjenstander*	**1. Lamp does not light up** · Lamp may be defect: *Replace lamp* · No mains connection/power: *Check connection and mains fuse by qualified electrician* · Incorrect setting of switch-on threshold: *Correct setting of threshold (potentiometer)* · Lens of sensor unit obstructed by dirt or other objects: *Clean lens*
2. Lampan tänds för sent eller är detekteringsområdet för litet · Detektorn är monterad för högt: *Justera monteringen vid* behov. · Fel inställd tillslagsnivå: *- Ändra inställning av tillslagsnivån (potentiometer)* *- Ändra detekteringsområde*	**2. Valaisin syttyy liian myöhään tai valvonta-alue on liian pieni.** · Tunnistin on asennettu liian korkealle: *Korjaa asennus, jos tarpeellista.* · Väärä hämäräkytkinasetus: *- Korjaa hämäräkytkinasetus* *- Korjaa tunnistimen herkkyys*	**2. Lampen slås PÅ for sent eller deteksjonsområdet er for lite** · Detektoren er montert for høyt: *Korriger monterings høyden om nødvendig.* · Feil innstilling av grenseverdi: *- Riktig innstilling av grenseverdi* *- Korriger deteksjonsfølsomheten*	**2. Lamp turns ON too late or detection range too small** · The detector is mounted too high: *Correct mounting height if required.* · Incorrect setting of switch-on threshold: *- Correct setting of threshold (potentiometer)* *- Correct the detection sensitivity*
3. Lampan lyser kontinuerligt · Kontinuerlig värme detekteras I detekteringsområdet: *Ta bort värmekälla. Kontrollera att detektorn fungerar genom att täcka linsen. Efter eftergångstiden skall detektorn släcka.* · Detektorn är ansluten parallellt med en manuell brytare: *Anslut brytaren korrekt*	**3. Valaisin on jatkuvasti päällä** · Valvonta-alueella on häiriöllinen liikkuva lämmönlähde: *Poista lämmönlähde. Tarkista tunnistimen normaali toiminta peittämällä linssi rajausleyillä. Tunnistin sammuttaa valot viiveajan jälkeen.* · Tunnistin on kytketty rinnakkain pakko-ohjauskytkimen kanssa: *Tarkista kytkimen asento.*	**3. Lampen forblir PÅ kontinuerlig** · Kontinuerlig termisk bevegelse innenfor deteksjonsområdet: *Fjern varmekilden. Kontroller at detektoren fungerer som den skal ved å dekke til linsen. Etter utløpt tid, skal detektoren slå AV belysningen.* · Detektoren er koblet parallelt med en manuell overstyringsbryter: *Koble bryteren riktig*	**3. Lamp stays ON continuously** · Continuous thermal activity detected within detection area: *Remove heat source. Check proper function of the detector by covering the lens. After expiry of the follow-up time, the detector has to turn OFF lighting.* · The detector is connected in parallel to a manual override switch: *Connect switch correctly*
4. Oregelbundet tillslag av belysningen · Rörelse av värmekällor inom detekteringsområdet: *Montera inte detektorn i närheten av element, fläktar eller luftventiler.* *- Djur kan även detekteras som värmekällor*	**4. Tarpeeton valojen syttyminen** · Valvonta-alueella on häiriöllinen liikkuva lämmönlähde: *- Älä asenna tunnistinta tuulettimien tai ilmanvaihtokanavien lähelle.* *- Eläimet ovat myös häiriöllisiä liikkuvia lämmönlähteitä*	**4. Lyset skrur seg på utilsiktet** · Bevegelse av varmekilder innenfor deteksjonsområdet: *- Ikke installer detektoren i nærheten av radiatorer, vifter eller luftventiler.* *- Dyr blir også oppdaget som varmekilder i bevegelse.*	**4. Unintended switching of light** · Movement of heat sources within detection area: *- Do not install the detector in the vicinity of radiators, fans or air vents.* *- Animals are detected as moving heat sources, too.*
Produktsida på internet	**Tuotesivu internetissä**	**Produktside på internett**	**Product page on the internet**

Subject to technical changes ■ 92190M4_Short_MAN_PD3N-1C-AP_92190_sv_fi_no_en_V5 – 201021

Brück Electronic GmbH I Gerberstr. 33 I 51789 Lindlar I GERMANY I Phone: +49 (0) 2266 90121-0 I Fax: +49 (0) 2266 90121-50 I info@beg.de I beg-luxomat.com