LINE GRAZER® PLUS

Installation Instructions

Manual Instalación

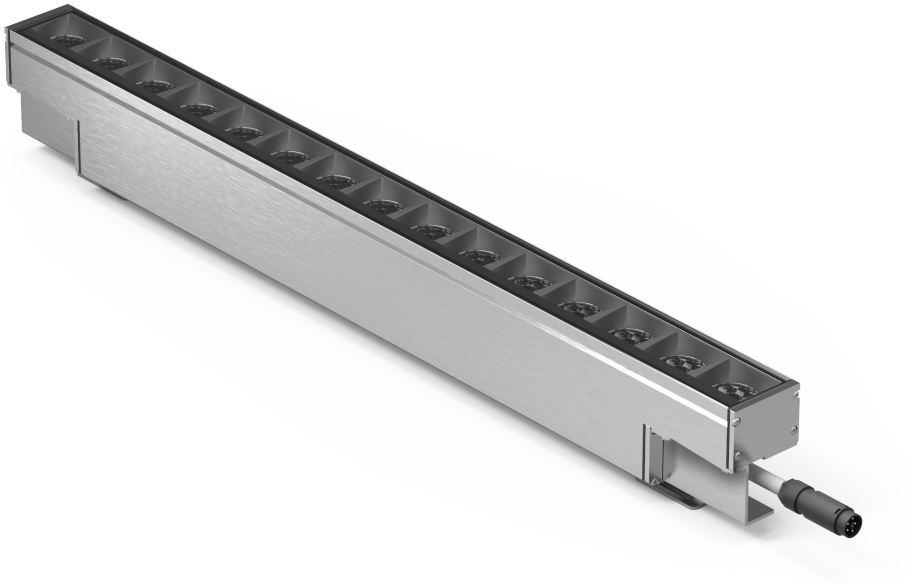

MCI LIGHT

v.01

LINE GRAZER® PLUS

PRODUCT CODES / CÓDIGOS DE PRODUCTO

75510 0 0 /80/3K

COLOR COLOR

/80/3K	3000K
/80/4K	4000K
/80/5K	5000K
/11-4K	RGBW

LENGTH LONGITUD

1	300mm	Type A
2	600mm	
3	900mm	
4	1200mm	
6	300mm	Type B
7	600mm	
8	900mm	
9	1200mm	

FINISHES ACABADOS

0	Anodized Silver	Plata anodizado
2	Texturised black	Negro texturizado
3	Texturised white	Blanco texturizado
4	Texturised corten	Corten texturizado

The standard version is delivered with:
DMX, floor-wall bracket and 39x14° beam angle.

La versión estándar se suministra con:
DMX, soporte suelo-pared y un ángulo de apertura de 39x14°.

CONTROL CONTROL

on/off (monocolor)
DMX 512-A **(Standard)**
DALI

BEAM ÁNGULO

12°
33°
39x14° **(Standard)**

MEASURES / MEDIDAS

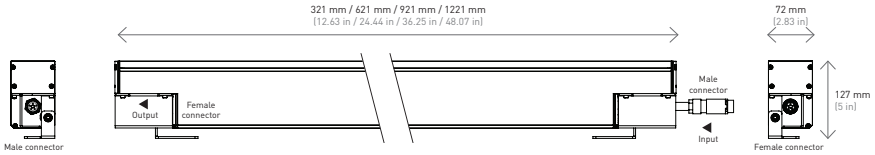

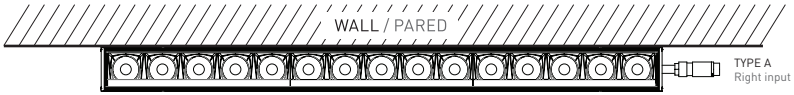

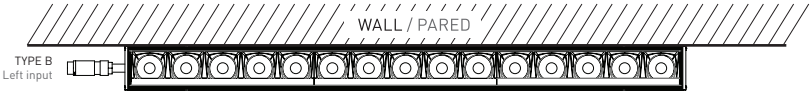

TECHNICAL DATA / DATOS TECNICOS

IP66 | IK09 | CRI 80 | on/off · DMX · DALI | 100-277V AC | ⏚ | AL Housing | Security GLASS Cover | Ta -20ºC min -4ºF / Ta +50ºC max +122ºF | CE

Line Grazer® PLUS 1200										
Power	130 W (20 LEDs)									
Color temperature	3000K	4000K	5000K	RGBW						
					Red	Green	Blue	4000K	R+G+B+W	
Lumens output	12º - 9824 lm 33º - 8932 lm 39x14 - 9376 lm	12º - 10464 lm 33º - 9512 lm 39x14 - 9988 lm	12º - 10464 lm 33º - 9512 lm 39x14 - 9988 lm	12º - 33º - 39x14 -	1100 lm 1000 lm 1050 lm	1516 lm 1380 lm 1450 lm	308 lm 280 lm 294 lm	1908 lm 1736 lm 1823 lm	4110 lm 3736 lm 3923 lm	
Luminaire efficiency	76 lm/W	80 lm/W	80 lm/W	31 lm/W						
Measures / Weight	1221 x 127 x 72 mm / 8 kg									

Line Grazer® PLUS 900										
Power	97 W (15 LEDs)									
Color temperature	3000K	4000K	5000K	RGBW						
					Red	Green	Blue	4000K	R+G+B+W	
Lumens output	12º - 7368 lm 33º - 6699 lm 39x14 - 7032 lm	12º - 7848 lm 33º - 7134 lm 39x14 - 7490 lm	12º - 7848 lm 33º - 7134 lm 39x14 - 7490 lm	12º - 33º - 39x14 -	825 lm 750 lm 788 lm	1137 lm 1035 lm 1087 lm	231 lm 210 lm 220 lm	1431 lm 1302 lm 1368 lm	3081 lm 2802 lm 2942 lm	
Luminaire efficiency	76 lm/W	80 lm/W	80 lm/W	31 lm/W						
Measures / Weight	921 x 127 x 72 mm / 6,1 kg									

Line Grazer® PLUS 600										
Power	65 W (10 LEDs)									
Color temperature	3000K	4000K	5000K	RGBW						
					Red	Green	Blue	4000K	R+G+B+W	
Lumens output	12º - 4912 lm 33º - 4466 lm 39x14 - 4688 lm	12º - 5232 lm 33º - 4756 lm 39x14 - 7994 lm	12º - 5232 lm 33º - 4756 lm 39x14 - 7994 lm	12º - 33º - 39x14 -	550 lm 500 lm 525 lm	758 lm 690 lm 724 lm	154 lm 140 lm 147 lm	954 lm 868 lm 911 lm	2025 lm 1868 lm 1561 lm	
Luminaire efficiency	76 lm/W	80 lm/W	80 lm/W	31 lm/W						
Measures / Weight	621 x 127 x 72 mm / 4 kg									

Line Grazer® PLUS 300										
Power	33 W (5 LEDs)									
Color temperature	3000K	4000K	5000K	RGBW						
					Red	Green	Blue	4000K	R+G+B+W	
Lumens output	12º - 2456 lm 33º - 2233 lm 39x14 - 2344 lm	12º - 2616 lm 33º - 2378 lm 39x14 - 2497 lm	12º - 2616 lm 33º - 2378 lm 39x14 - 2497 lm	12º - 33º - 39x14 -	275 lm 250 lm 262 lm	379 lm 345 lm 362 lm	77 lm 70 lm 74 lm	477 lm 434 lm 456 lm	1027 lm 934 lm 981 lm	
Luminaire efficiency	76 lm/W	80 lm/W	80 lm/W	31 lm/W						
Measures / Weight	321 x 127 x 72 mm / 1,9 kg									

*Color temperature conform to **ANSI C78.377A.***
*Lumens measurement conform to **LM-79-08.***
*Lumens maintenance conform to **LM-80-08.***

*Temperatura de color según normativa **ANSI C78.377A.***
*Medición lumens según normativa **LM-79-08.***
*Mantenimiento lumens según normativa **LM-80-08.***

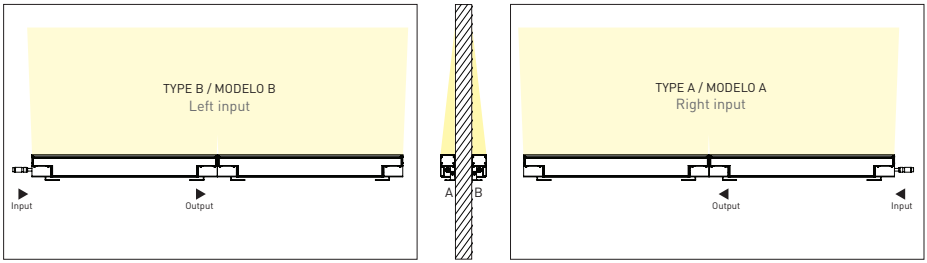

LINE GRAZER® PLUS

INSTALLATION / INSTALACIÓN

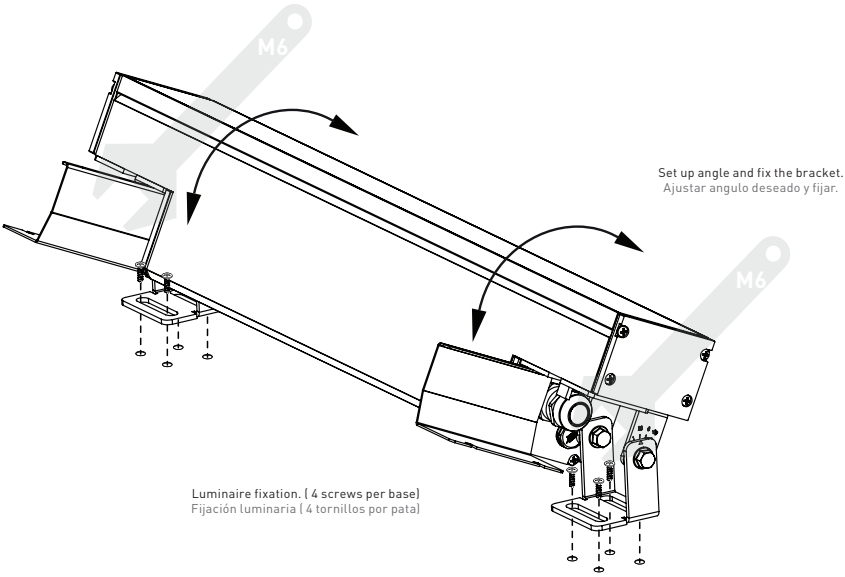

ROTATION /ROTACIÓN

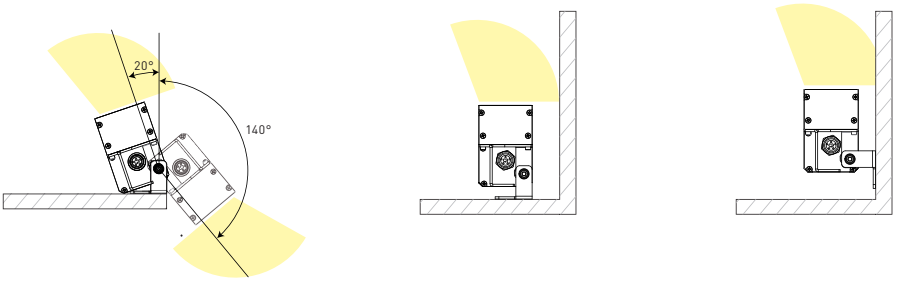

EMBELLECEDOR / EMBELLISHER

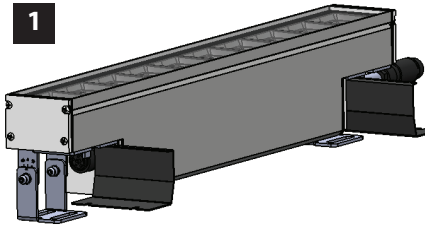

Wiring working position.
Posición de trabajo/manipulación cableado.

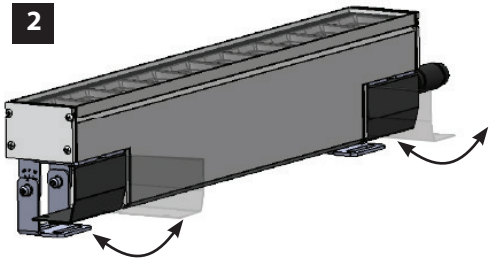

Once connected, set back the wires cover to the original position. (See number 3)
(LUMINARY CASE AND WIRING'S COVERS HAVE TO BE PARALEL)
Una vez conectado, cerrar de nuevo el a su posición original. (Mirar número 3)
(CUERPO DE LA LUMINARIA Y EMBELLECEDOR DEBEN QUEDAR PARALELOS)

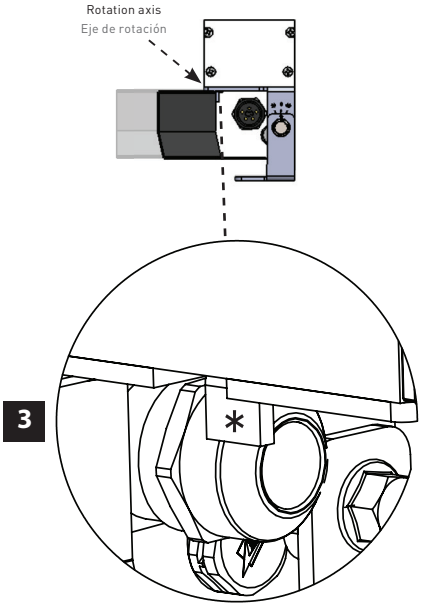

* Wiring cover stoppper.
Tope del embellecedor.

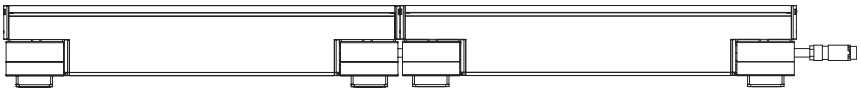

LINE GRAZER® PLUS

MONOCOLOR ON-OFF CONNECTIONS / CONEXIONES ON-OFF MONOCOLOR

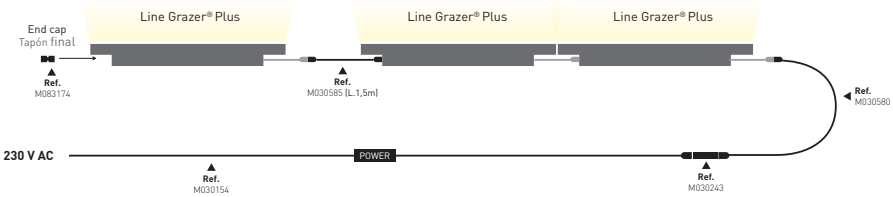

CONNECTIONS / CONEXIONES

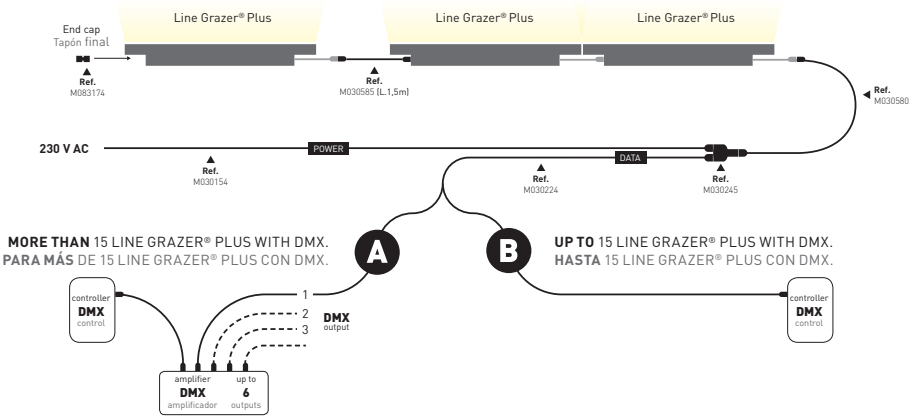

A

MORE THAN 15 LINE GRAZER® PLUS WITH DMX 512-A.
PARA MÁS DE 15 LINE GRAZER® PLUS CON DMX 512-A.

Maximum 15 Line Grazer® Plus per DMX output.
Maximum 100 meters from controller to the amplifier.
Maximum 100 meters from amplifier to last Line Grazer® Plus.

Máximo 15 Line Grazer® por salida DMX.
Máximo 100 metros del controlador al amplificador.
Máximo 100 metros del amplificador al último Line Grazer® Plus.

B

UP TO 15 LINE GRAZER® PLUS WITH DMX 512-A.
HASTA 15 LINE GRAZER® PLUS CON DMX 512-A.

Maximum 15 Line Grazer® Plus per DMX controller.
Maximum 100 meters from controller to last Line Grazer® Plus.
Follow connection diagram type B for DALI installations.

Máximo 15 Line Grazer® Plus por controlador DMX.
Máximo 100 metros del controlador al último Line Grazer® Plus.
Para instalación DALI seguir el conexionado tipo B.

L	(Marrón Brown)	1,5 mm²	230V AC
N	(Azul Blue)	1,5 mm²	
⏚	(Amarillo-Verde Ground)	1,5mm²	
DMX+/DALI	(Blanco White)	0,22mm²	DMX/DALI SIGNAL
GND	(Malla Shield)	0,22mm²	
DMX-/DALI	(Naranja Orange)	0,22mm²	

SAFETY PRECAUTIONS / PRECAUCIONES

Use as directed

This product serves exclusively lighting purposes and may:
• Expose to strong mechanical loads or strong contamination.
• Only be installed and operated after a condition inspection if the product is dirty or has been moistened through storage.
• Not be modified or converted.
• Do not hang or fasten anything on the product, especially no decoration.
• Never let children play unsupervised with electric products!

The light source of this luminaire is non-replaceable; When the light source reaches the end of its life, the entire luminaire must be replaced.

If these points named above are not adhered to, a short circuit or electrical shock may occur!

Installation
The complete installation must be done by an electrical expert or a specialized maintenance team, who is familiar with valid directives.

⚠ **Attention:** Switch off power of the mains supply or respectively of the connection lead before doing any works.

Use only parts, which are supplied with the product or are described as accessories! Otherwise the product or the installation might not be sufficiently safe!

Indication for the installer: In case you do not install a completely supplied system (with transformer), you are considered a "manufacturer" by the low-voltage directive. In this case you are required to ensure the conformity of the whole system and declare it by attaching the CE-sign.

Installation place
Make sure that the product is mounted on a stable, even and tilt-fixed background. Note the minimum distances in the ceiling.

⚠ **Attention:** Do not cover the product, especially not with insulating materials.

Operation - Information for the user
Operate the product only if it is working correctly. Switch off the product with a malfunction immediately and operate it again only after examination by an electrical specialist. This is the case, when:
• Visible damages appear.
• The product does not work.
• Smoke, steam or crackling sounds appear.
• An overheating is recognisable.

Repairs of the product or work on mains voltage-prominent sections may only be carried out by qualified electricians.

⚠ **Attention:** Exists mortal danger from an electric shock!

Empleo según normativas

Este producto sirve únicamente para iluminación y no debe:
• Exponerse a exigencias mecánicas excesivas o fuertes suciedades.
• Después de un almacenamiento húmedo o contaminante, no utilizar sin previa verificación/inspección del producto ya que puede derivar en problemas de funcionamiento del producto.
• No debe ser cambiado o modificado.
• No cuelgue ni fije nada en el producto, especialmente ningún tipo de decoración.
• No permita que los niños jueguen sin vigilancia con los productos eléctricos.

La fuente de luz de esta luminaria es no reemplazable; cuando la fuente de luz alcance el final de su vida, se debe sustituir la luminaria completa.

En caso de no respetarse los puntos previamente señalados, podrá producirse un cortocircuito o una descarga eléctrica.

Montaje
La instalación completa puede llevarse a cabo por un electricista especializado o un servicio de asistencia técnica especializado que conozca de las directivas vigentes.

⚠ **Atención**: Desconecte la línea de alimentación antes de realizar cualquier trabajo.

Utilice exclusivamente piezas que fueran suministradas con el producto o que son descritas definitivamente como accesorios. De lo contrario, el producto puede no ser suficientemente seguro.

Advertencia para el electricista: Si no instala un sistema suministrado de forma completa (es decir con el transformador), actuará como el "fabricante" en el sentido de las directivas de baja tensión. En este caso le incumbe a usted establecer la conformidad del sistema completo y declararla mediante la aplicación de la marca CE.

Lugar de montaje
Preste atención a que el producto sea montado sobre una base firme, plana y estable. ¡Tenga en cuenta las distancias mínimas en el techo!

⚠ **Atención**: No cubrir el producto, en especial, con material aislante. No obstruya la circulación de aire.

Funcionamiento
Utilice el producto únicamente si funciona de forma perfecta. En caso de fallo, desconecte inmediatamente el aparato y vuelva a utilizarlo sólo tras una revisión por parte de un electricista. Esto es el caso por ejemplo de cuando:
• Aparecen daños visibles.
• El producto no funciona perfectamente.
• Se desprende humo, vapor o en caso de saltar chispas.
• Es reconocible un sobrecalentamiento.

Todas las reparaciones y/o trabajos en partes conectadas deben ser realizadas únicamente por electricistas especializados.

⚠ **Atención**: De lo contrario, puede haber peligro de muerte por descarga eléctrica.

LINE GRAZER® PLUS

IMT-229 v.01

MCI LIGHT

C/ dels Oficis, nº 25
Pol. Ind. el Regàs
08850 · Gavà
Barcelona · SPAIN

T. (+34) 93 630 28 00
F. (+34) 93 630 29 66
M. info@mcilight.com

mcilight.com