

Nanodot
Handlaufleuchte
Handrail luminaire

8 400 015 08.
8 400 016 08.
8 400 017 08.
8 400 015 09.
8 400 016 09.
8 400 017 09.

Schutzart – Protection IP 65 350
mA: ta=-20° C ... +50° C 500
mA: ta=-20° C ... +30° C
Schutzklasse – Safety Class III, IK 10

MONTAGE ANLEITUNG

MOUNTING INSTRUCTIONS

WILLY MEYER & SOHN GMBH &CO.KG
LICHTECHNISCHE SPEZIALFARIK
Stemmessiepener Weg 5 • D-58675 Hemer

Allgemeine Informationen
Die Montageanleitung ist Bestandteil des Produkts und muss beim Endkunden verbleiben.

Montagehinweis
Anschluss der Leuchte nach VDE 0100. Leuchte für ungeschützte Anlagen.
Die Leuchte ist geeignet für die Montage in Rohre von Ø38 mm bis Ø45 mm und Wandstärken von 1,5 bis 2 mm.
Zur Verdrahtung empfehlen wir zwei FEP-Leitungen 0,75 mm² zu verwenden.
Vor der Installation der Leuchte Netzspannung trennen.
Die Leuchte darf ausschließlich in einen Anschlusskasten mit entsprechender Schutzart und Schutzklasse angeschlossen werden.
Passend dazu empfehlen wir unsere Versorgungseinheiten
114 0042 000; 114 0042 100; 114 0052 100
Zur Vermeidung von Gefährdungen darf eine beschädigte äußere flexible Leitung dieser Leuchte ausschließlich vom Hersteller ausgetauscht werden.
Zur Demontage des Leuchtenkörpers wird eine Seegeringzange benötigt.

General information
The mounting instructions are part of the product and must remain with the customer.

Mounting note
Connection of the luminaire according to VDE 0100. Luminaire for unprotected installations.
The luminaire is suitable for mounting in tubes from Ø38 mm to Ø45 mm and wall thicknesses from 1.5 mm to 2 mm.
For wiring we recommend to use two FEP wires 0.75 mm².

Disconnect the mains voltage before installing the luminaire.
The luminaire may only be connected in a terminal box with the appropriate protection type and protection class.
For this purpose we recommend our supply units
114 0042 000; 114 0042 100; 114 0052 100
To avoid hazards, a damaged outer flexible cord of this luminaire may only be replaced by the manufacturer.

Snap ring pliers are required for disassembly of the luminaire body.

Weitere hilfreiche Montagehinweise können dem Montagevideo entnommen werden – siehe QR-Code.

Further helpful mounting instructions can be found in the mounting video - see QR code.

Als Einbauöffnung für die Leuchte wird eine Ø 20 mm Bohrung benötigt.
Beim Anschluss der Leuchten beachten Sie bitte das Anschlussdiagramm.

A Ø 20 mm hole is required as the installation opening for the luminaire.
When connecting the luminaires, please refer to the connection diagram.

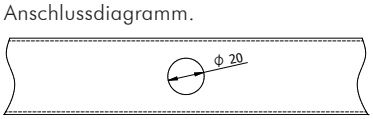

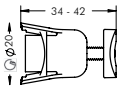



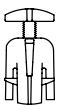

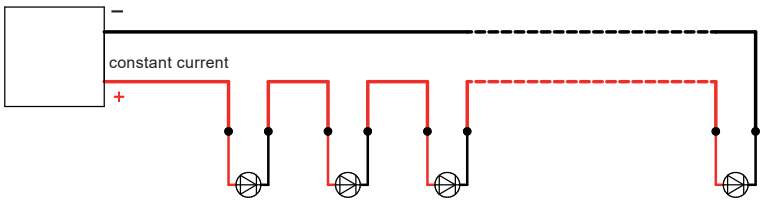

Versorgungseinheit / ballast box	Anzahl Leuchten / number of luminaires	Querschnitt / cross section	max. Leitungslänge / max. cable lenght
114 0042 100	2-7	0,5 mm²	115 m
114 0042 000	2-9	0,5 mm²	80 m
114 0052 100	6-20	0,5 mm²	110 m
114 0042 100	2-7	0,75 mm²	170 m
114 0042 000	2-9	0,75 mm²	115 m
114 0052 100	6-20	0,75 mm²	150 m

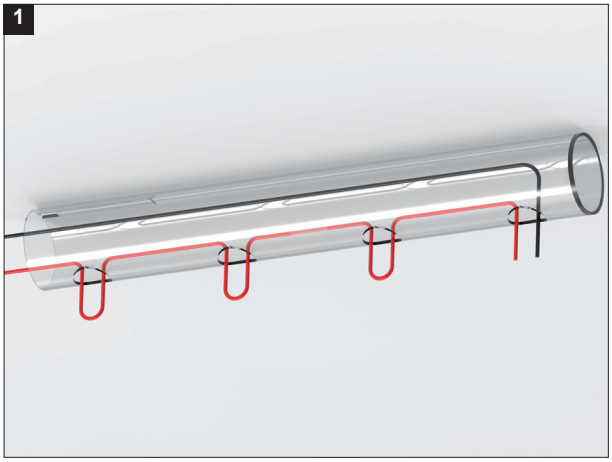

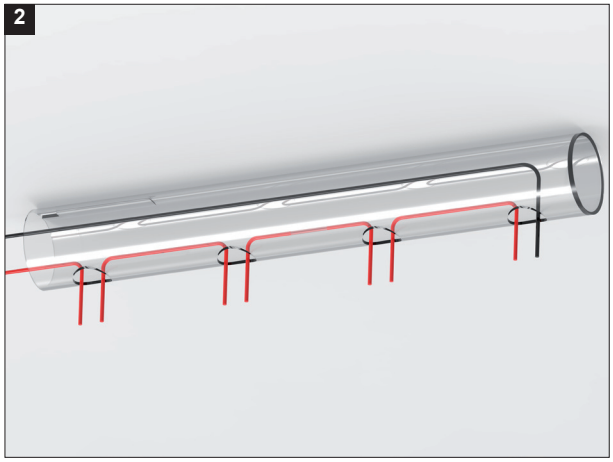

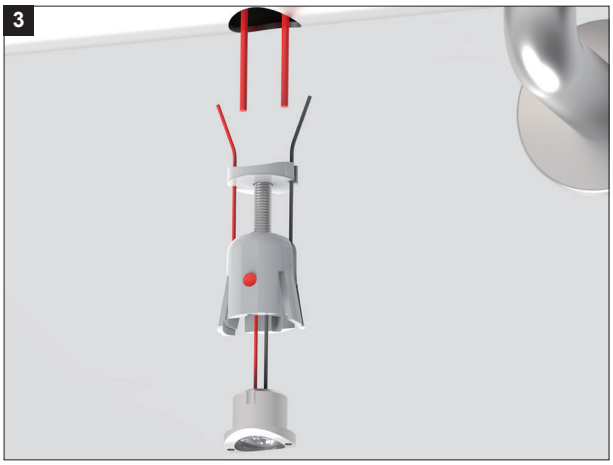

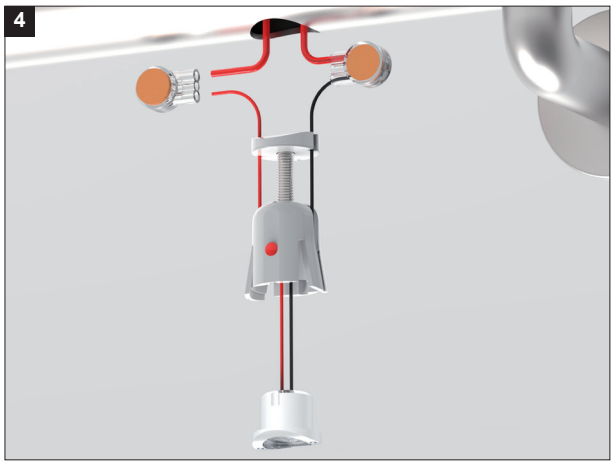

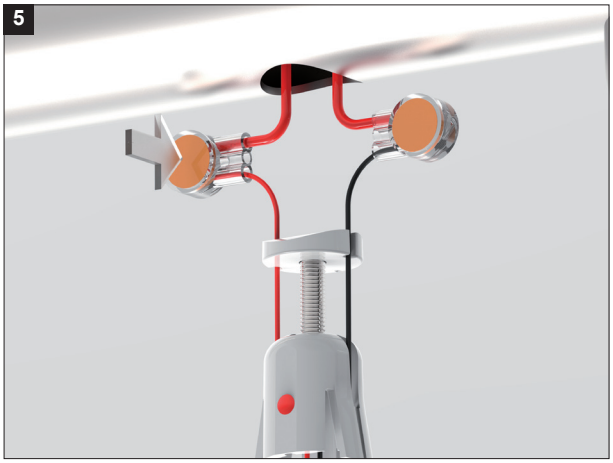



1 Verlegen Sie (+) und (-) Leitung. Ziehen Sie die (+) Leitung in Schlaufen aus den Einbauöffnungen und die Leitungsenden von (+) und (-) zur letzten Einbauöffnung.
2 Trennen Sie die (+) Leitung an den Schlaufen auf.
3 Führen Sie die Leuchtenleitungen durch den Rastkäfig.
Der Rote Punkt am Rastkäfig gibt die Abstrahlrichtung der Leuchte vor.

4 Verbinden Sie Leuchtenleitungen mit den offenen Enden der Leitungen.
5 Leitungen in die Klemme einführen und den Knopf fest reindrücken.
Klemmen sind selbstschneidend. Abisolieren der Leitungen nicht nötig.

Wiederholen Sie die bisherigen Schritte bis alle Leuchten angeschlossen sind. Stellen Sie die Verbindung zur Versorgungseinheit her und versorgen diese mit der Netzspannung. Versichern Sie sich, dass alle Leuchten eingeschaltet sind!

6 Schieben Sie die Klemmen nach links und rechts in das Rohr und das Montagewerkzeug mit seitlichem Schlitz über die Leuchtenleitungen.

1 Lay the (+) and (-) wire. Pull the (+) cable in loops out of the installation openings and lead the cable ends of (+) and (-) to the last installation opening.
2 Cut the (+) wire at the loops.
3 Guide the luinaire cables through the snap-in cage.
The red dot on the snap-in cage indicates the beam direction of the luminaire.
4 Connect lamp leads to the open ends of the leads.
5 Insert the wires into the clamp and press the button firmly.
Clamps are self-tapping. Stripping of the wires is not necessary.

Repeat the previous steps until all luminaires are connected. Establish the connection to the supply unit and supply it with the mains voltage. Make sure that all luminaires are switched on!

6 Slide the clamps to the left and right into the tube and shift the mounting tool with side slot over the luminaire leads.

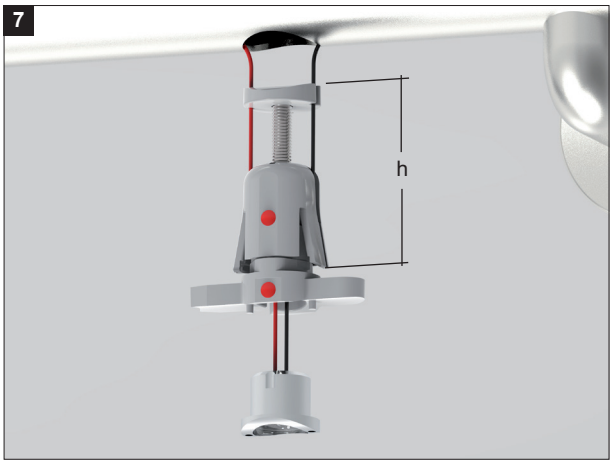

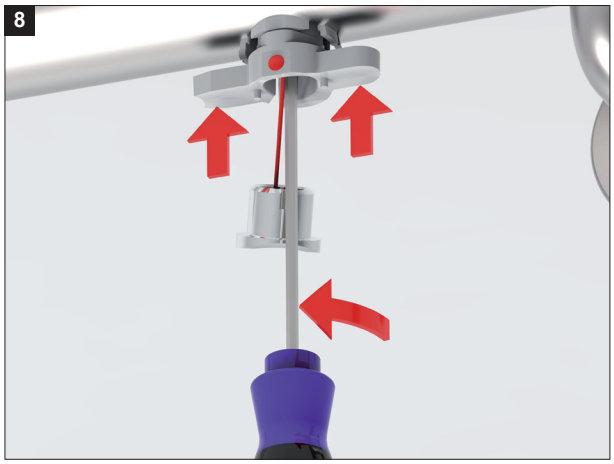

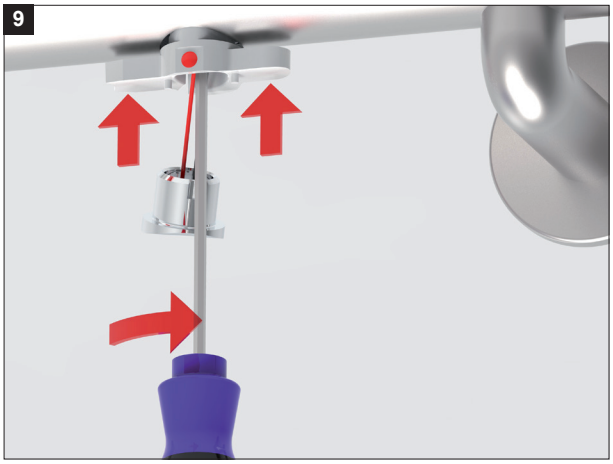





7 Montagewerkzeug in den Rastkäfig drücken. Die roten Punkte am Rastkäfig und am Montagewerkzeug geben die Abstrahlrichtung der Leuchte vor. Höhe **h** muss größer als der innere Rohrdurchmesser sein.

8 Drücken Sie den Rastkäfig bis zum Anschlag in die Einbauöffnung, so dass das obere Druckstück an der Rohrinnenwand anliegt. Der rote Punkt am Montagewerkzeug zeigt weiter in Abstrahlrichtung der Leuchte.
Drücken Sie mit Zeige- und Mittelfinger einer Hand das Montagewerkzeug kräftig nach oben.
Drehen Sie nun mit einem Sechskantschraubendreher SW 2,5 den Gewindestift **gegen den Uhrzeigersinn**, bis zwei deutliche Klickgeräusche hörbar sind. Die seitlichen Rastnasen sind nun hörbar hinter die Rohrwand neben der Einbauöffnung gerutscht.

9 Ziehen sie nun den Gewindestift **im Uhrzeigersinn** fest an.

10 Drücken Sie die Leuchte in den Rastkäfig.
Markierungskerbe muss in Abstrahlrichtung weisen!

11 Installation abgeschlossen.

7 Press the assembly tool into the snap-in cage. The red dots on the snap-in cage and on the assembly tool indicate the beam direction of the luminaire. Height **h** must be greater than the inner tube diameter.

8 Press the snap-in cage into the installation opening as far as it will go, so that the upper pressure piece rests against the inner wall of the tube. The red dot on the mounting tool continues to point in the direction of the luminaire's beam.
Use the index and middle fingers of one hand to press the assembly tool upwards forcefully.
Now use an SW 2.5 hexagonal screwdriver to turn the set screw **counterclockwise** until you hear two clear clicks.
The lateral locking lugs have now audibly slipped behind the tube wall next to the installation opening.

9 Now tighten the set screw **clockwise**.

10 Press the luminaire into the snap-in cage.
Marking notch must point in the direction of the luminaire's beam.

11 Installation complete.

Produktinformation

Nachfolgend können Sie per QR-Code Datenblätter der Produktvarianten in deutscher Sprache von unserer Website laden.

8 400 015 08.

8 400 015 09.

8 400 016 08.

8 400 016 09.

8 400 017 08.

8 400 017 09.

Product information

Below you can download via QR-Code data sheets of the product variants from our website in english language.

8 400 015 08.

8 400 015 09.

8 400 016 08.

8 400 016 09.

8 400 017 08.

8 400 017 09.

154 0029 - 0523