Expolux

8 990 7.5 .0.
8 990 7.6 .0.
8 990 7.5 .1.
8 990 7.6 .1.

Schutzart - Protection IP 65
Schutzklasse - Safety Class I

t_a 25°C

MONTAGE ANLEITUNG
Mounting instructions

WILLY MEYER & SOHN GMBH & CO.KG
LICHTTECHNISCHE SPEZIALFABRIK
Stemmessiepener Weg 5 • D-58675 Hemer

LED-Leuchte mit 18 Watt.

MONTAGEHINWEISE
Anschluß der Leuchte nach VDE 0100.
Scheinwerfer für ungeschützte Anlagen.
Leuchte ist geeignet für die Montage auf normal entflammbaren Baustoffen.
Vor dem Öffnen der Leuchte Netzspannung trennen !
Zur Verdrahtung (Aufputz) der Leuchte vorgeformte Öffnung an der Wandplatte ausbrechen (**A**) und Bruchrand entgraten.
Wandplatte des Auslegers mit beiliegendem Befestigungsmaterial befestigen.
Zur Vereinfachung der Montage kann der Leuchtenkopf vom Ausleger genommen werden.
Netzanschlußleitung 10 cm abmanteln und durch die Kabelverschraubung führen, dabei passenden Dichtungssatz (Lieferumfang) wählen.
Polycarbonatabdeckung aufsetzten und Schrauben gleichmäßig über Kreuz anziehen:
Maximales Drehmoment: 2 Nm
Leuchte ausrichten und Schrauben am Wandarm anziehen. Zusätzliche Gewindestifte (**B**) zur Sicherung der eingestellten Ausrichtung.

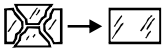

Die Leuchte darf nur mit ihren vollständigen Schutzabdeckungen betrieben werden.

Leuchte	Gewicht	Windangriffsfläche
8 990 7.5 ...	2,1 kg	0,02 m²
8 990 7.6 ...	2,1 kg	0,02 m²

Die in dieser Leuchte eingebaute Lichtquelle darf nur durch den Hersteller oder seinen Kundendienst oder eine ähnlich qualifizierte Person ersetzt werden.

In Strahlrichtung den Mindestabstand zu angestrahlten Flächen einhalten !

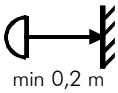

min 0,2 m

LED outdoor luminaire with 18 Watts.

MOUNTING INSTRUCTIONS
Connection of light fitting in compliance with the prevailing regulations in your country.
Luminaire for non-protected outdoor installation.
Luminaire is suitable for mounting on normal inflammable surfaces.
Disconnect from power supply before opening light fitting.
For wiring (surface mounted cable) break out the pre-formed opening in the wall plate (**A**) and file down any burrs. Wall plate must be mounted to the surface using the enclosed assembly kit.
To simplify the assembly the light fitting can be detached from the wall arm. Strip the sheathing off the last 10 cm of the cable and insert through the cable entry, making sure that the correct cable entry gasket is used for the diameter of the cable (gaskets are supplied with luminaire).
Replace and screw down ploycarbonate cover evenly by tightening screws crosswise:
Maximum torque: 2 Nm
Adjust luminaire and tighten screws at the wall arm. Additional set screws (**B**) to secure the adjusted tilt angle.

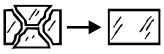

Luminaire may be operated only if all protective covers are in place.

Part number	Weight	Projected area
8 990 7.5 ...	2,1 kg	0,02 m²
8 990 7.6 ...	2,1 kg	0,02 m²

The light source contained in this luminaire shall only be replaced by the manufacturer or his service agent or a similar qualified person.

Ensure that the minimum distance between luminaire and illuminated surface is observed.

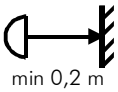

min 0,2 m

Maximale Belastung von Leitungsschutzautomaten / Maximum loading of automatic circuit breakers

Sicherungsautomat / automatic circuit breaker type:	**C10**	**C13**	**C16**	**C20**	**B10**	**B13**	**B16**	**B20**
Kabelquerschnitt [mm²] / cable cross section [mm²]:	1,5	1,5	1,5	2,5	1,5	1,5	1,5	2,5
Anzahl Leuchten / number of luminaires:	**60**	**90**	**120**	**140**	**30**	**45**	**60**	**70**

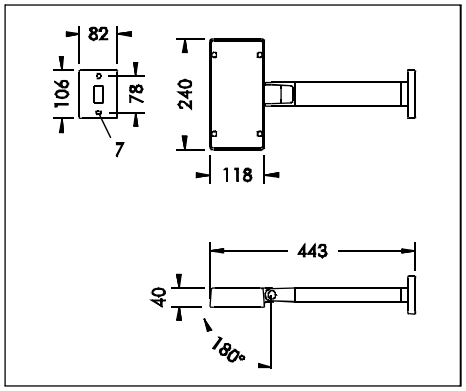

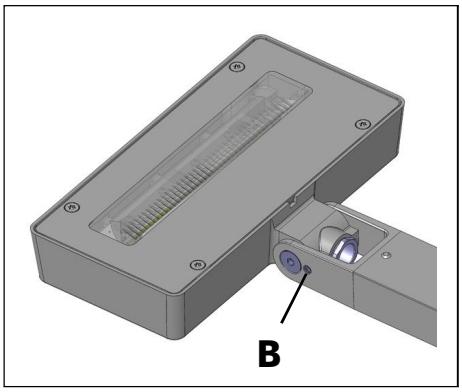

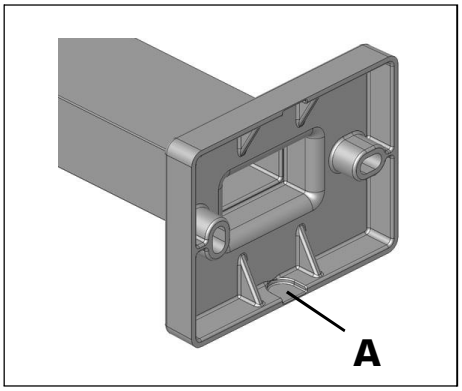

159 0086 - 1116